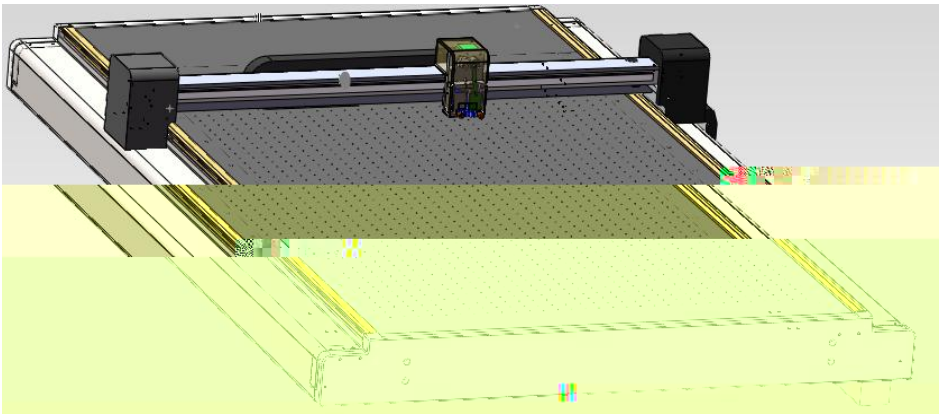

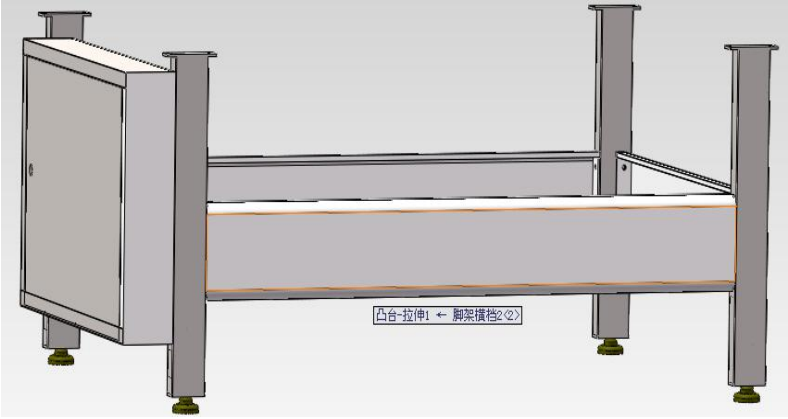
凸台-拉伸1 ← 脚架横档2<2>

复位
Reset
F1
原点
Origin
压力
Pressure
气泵
Air pump
确定
OK
取消
Cancel

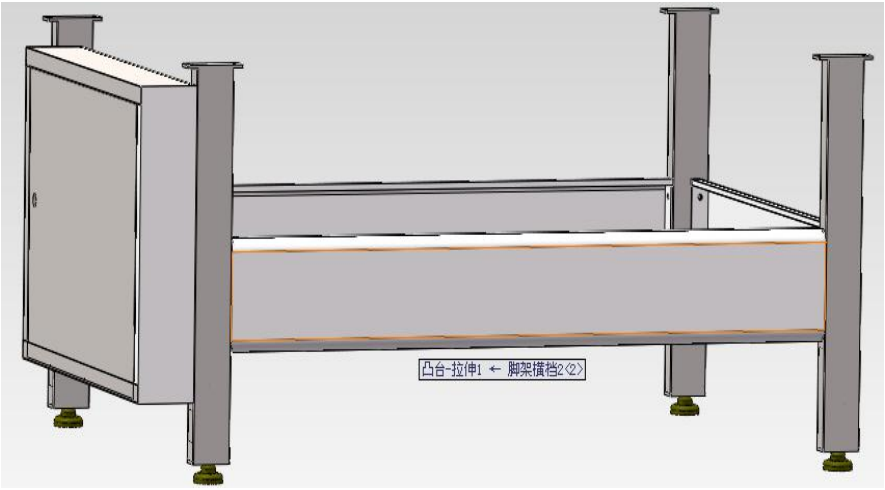
凸台-拉伸1 ← 脚架横档2<2>

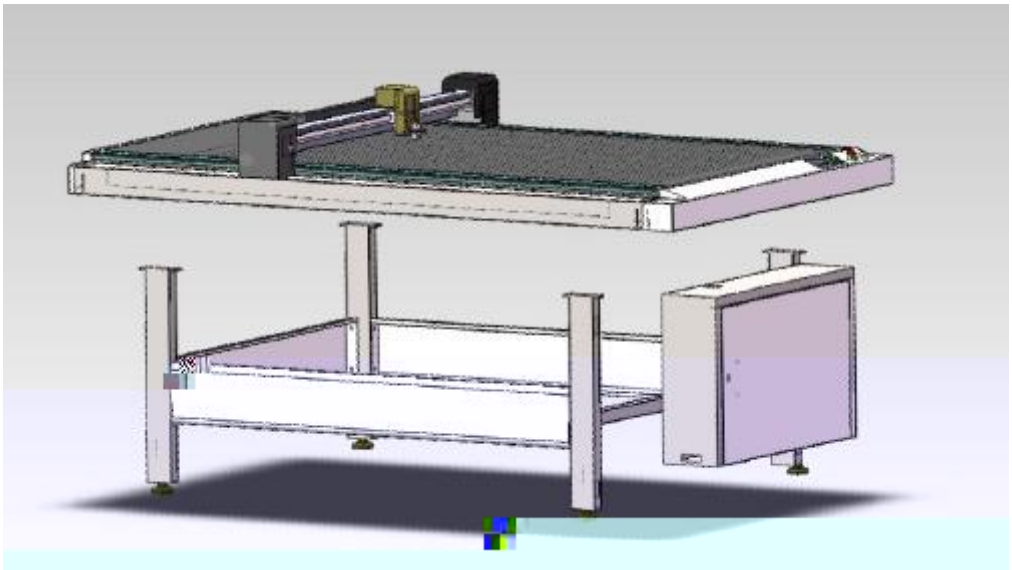

电气箱进线口

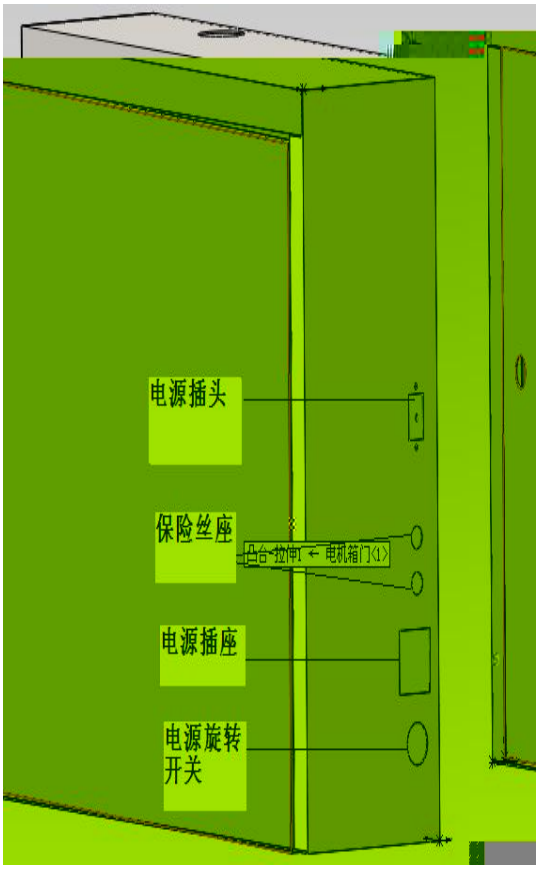
电源插头
保险丝座
电源插座
电源旋转开关

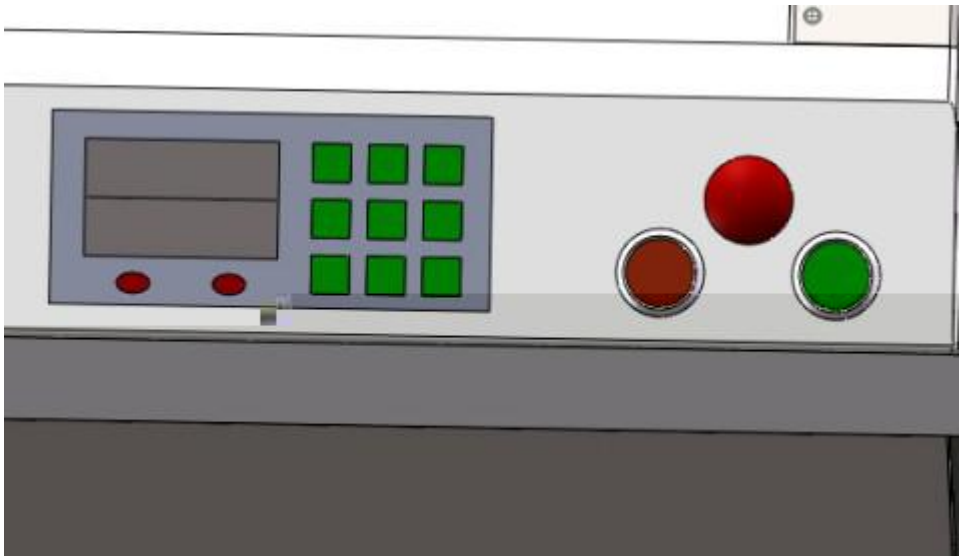

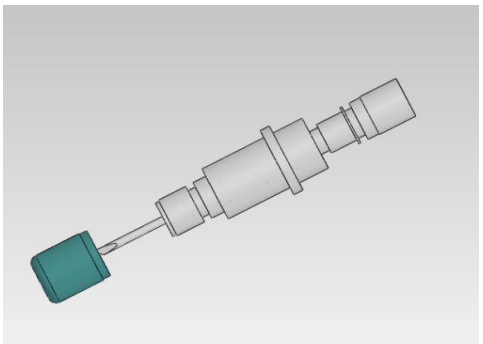

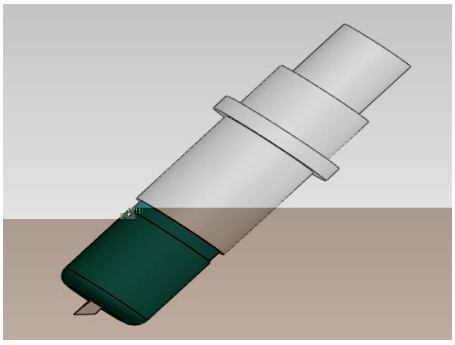

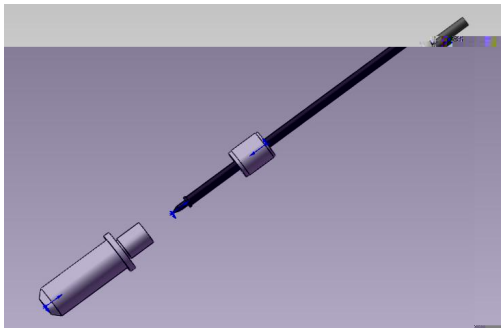

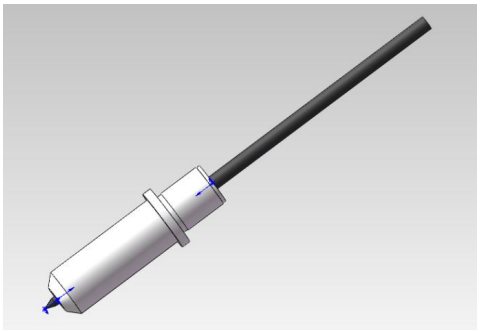

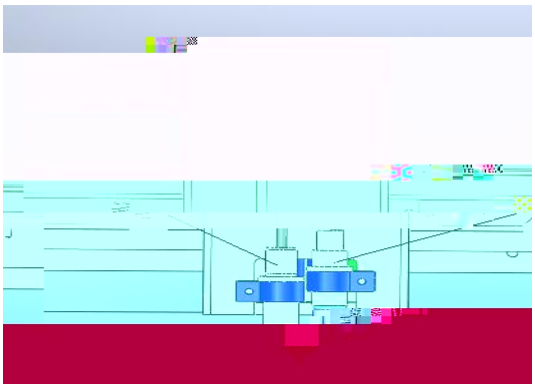

复位
Reset
F1
原点
Origin
压力
Pressure
气泵
Air pump
确 定
OK
取 消
Cancel

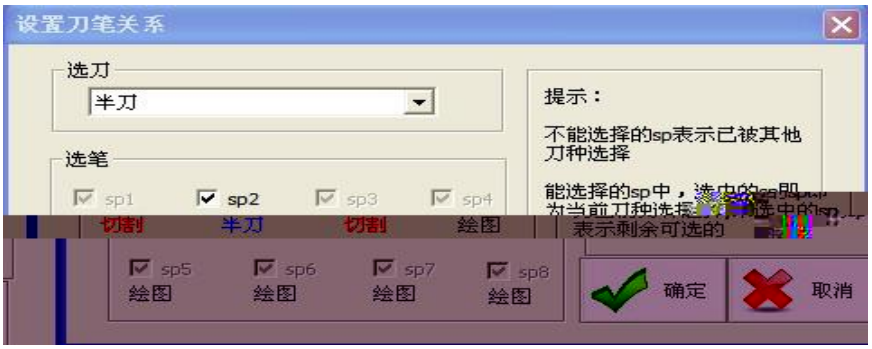
设置刀笔关系
选刀
半刀
选笔
sp1
sp2
sp3
sp4
提示：
不能选择的sp表示已被其他刀种选择
切割
半刀
切割
绘图
表示剩余可选的
sp5
绘图
sp6
绘图
sp7
绘图
sp8
绘图
确定
取消